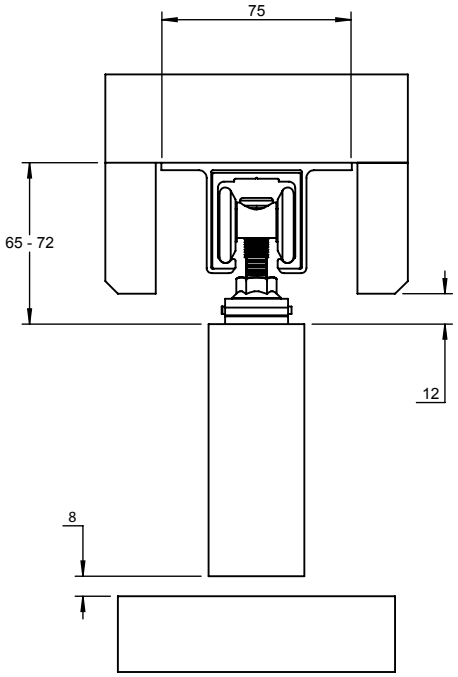
75
65 - 72
12
8