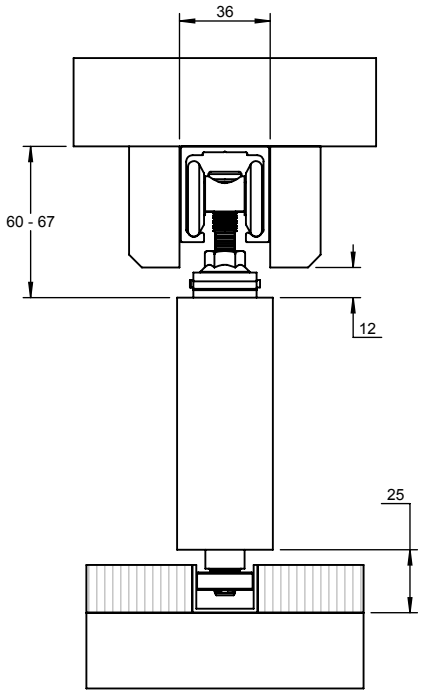
36
60 - 67
12
25