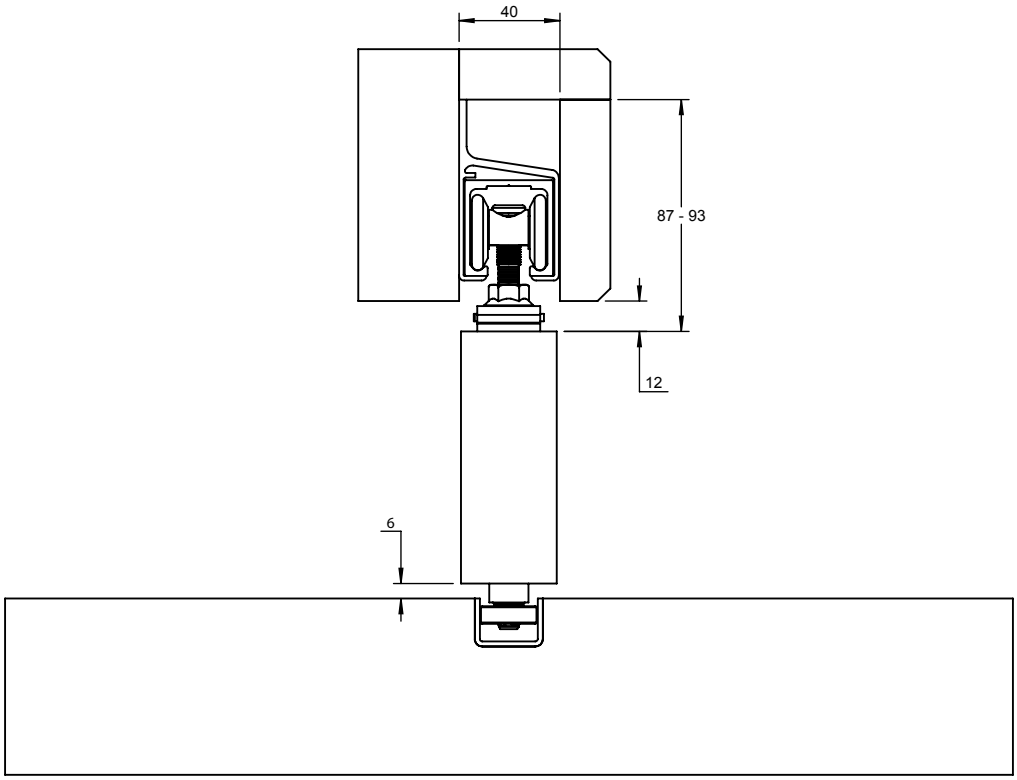
40
87 - 93
12
6