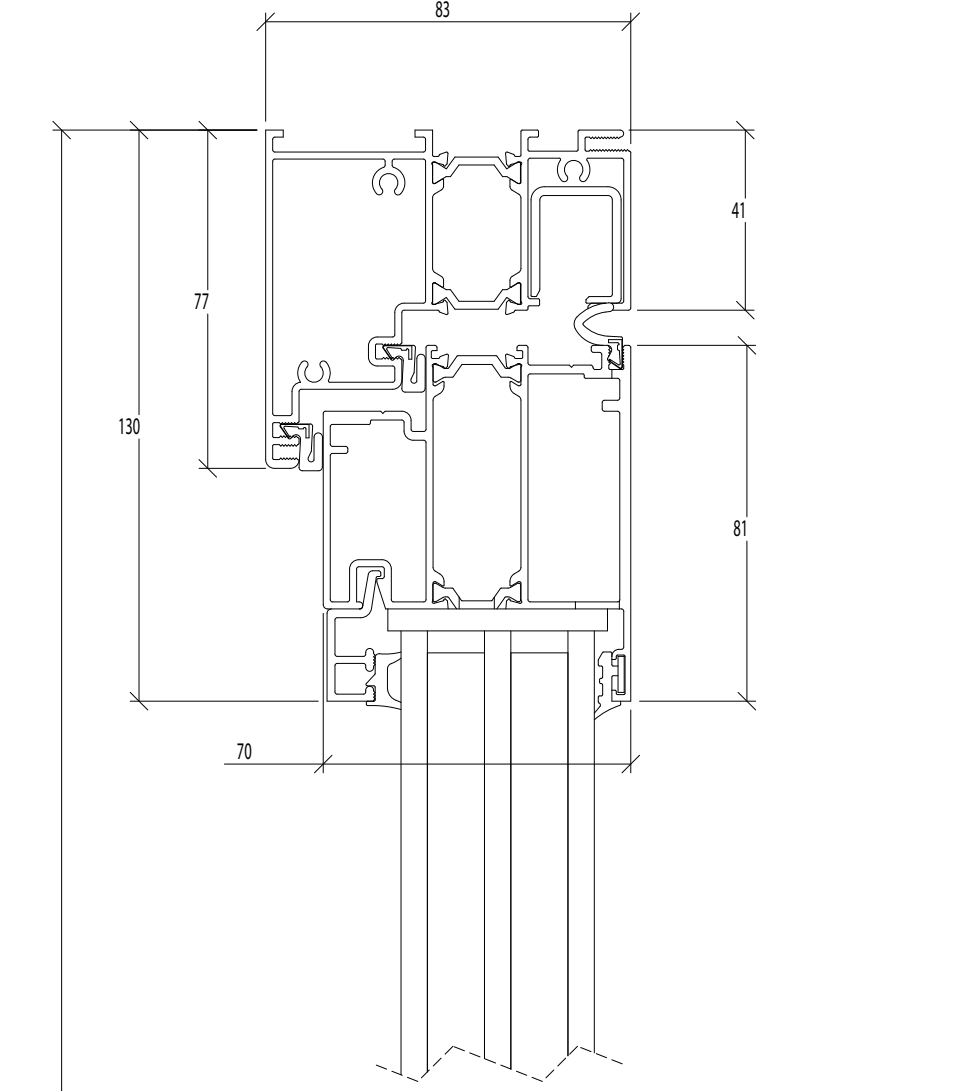
83
41
77
130
81
70

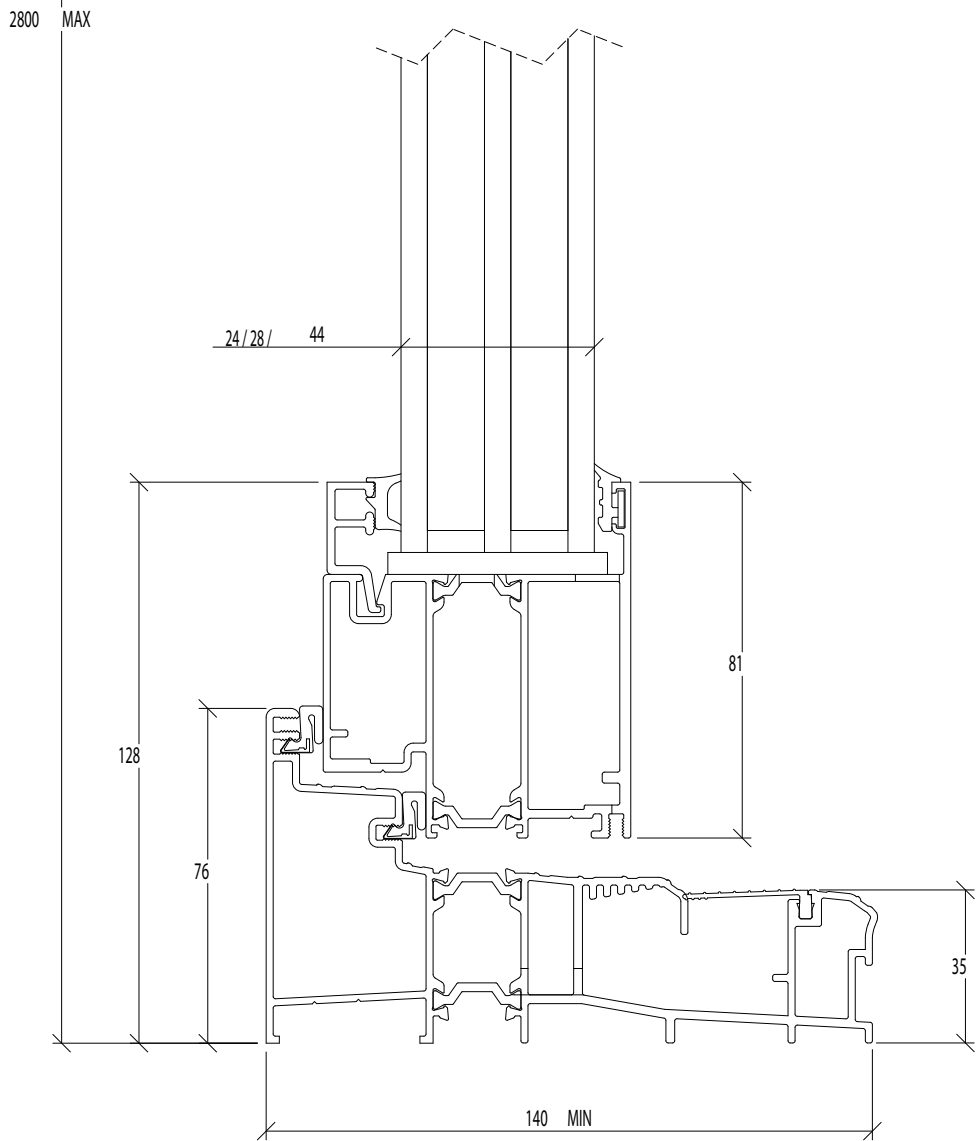
2800 MAX
24 / 28 /
44
81
128
76
35
140 MIN